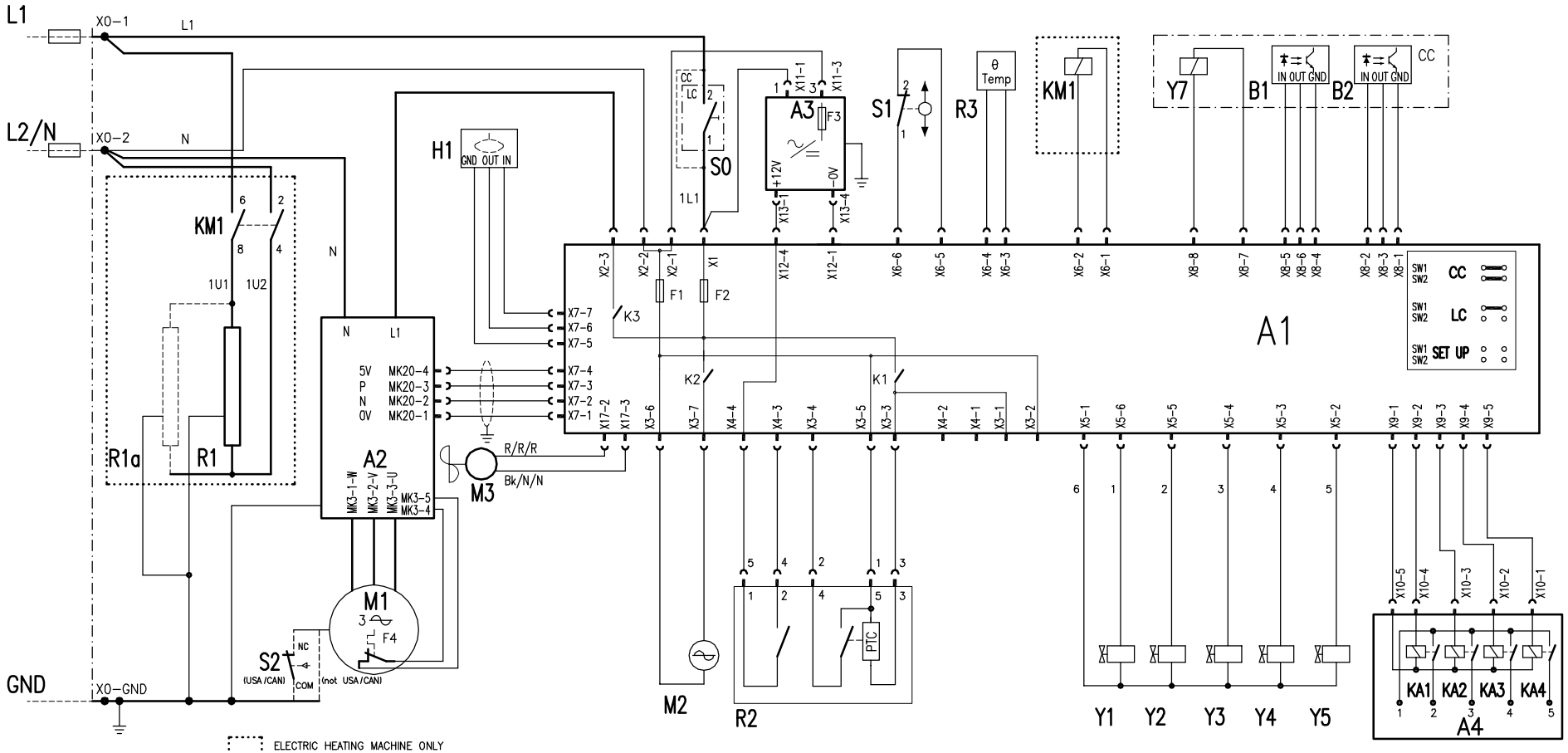

ELECTRIC HEATING MACHINE ONLY
SOLO MAQUINA CON CALEFACCION ELECTRICA
SEULEMENT MACHINE AVEC CHAUFAGE ELECTRIQUE

ENGLISH		ESPAÑOL	FRANCAIS
A1	CONTROL CIRCUIT	CIRCUITO MANDO	CIRCUIT COMMANDE
A2	INVERTER	CONVERTIDOR FREQUENCIA	CONVERTISSEUR FREQUENCE
A3	DC SOURCE	CIRCUITO CC	CIRCUIT CC
A4	EXTERNAL DISPENSER	DOSIFICACION EXTERIOR	DOSSAGE EXTERIEUR
B1	COIN DETECTOR -1	DETECTOR MONEDAS -1	DETECTEUR MONNAIES -1
B2	COIN DETECTOR -2	DETECTOR MONEDAS -2	DETECTEUR MONNAIES -2
F1-2-3	CONTROL FUSES	FUSIBLES MANDO	FUSIBLES COMMANDE
F4	MOTOR THERM. PROTECTION	PROTECCION TERM. MOTOR	PROTECTION TERM. MOTEUR
KA1	PRE-WASH	PRELAVADO	PRELAVAGE
KA2	WASH	LAVADO	LAVAGE
KA3	BLEACH	BLANQUEANTE	BLANQUISANT
KA4	SOFTENER	SUAVIZANTE	ADOUSISANT
KM1	HEATERS CONTACTOR	CONTACTOR CALEFACTORES	CONTACTEUR CHAUFAGE
H1	WATER LEVEL DETECTOR	DETECTOR NIVEL BAÑO	MOTEUR LAVAGE
M1	WASH MOTOR	MOTOR LAVADO	MOTEUR LAVAGE
M2	DRAIN	DESAGÜE	VIDANGE
M3	INVERTER FAN	VENTILADOR CONVERTIDOR	VENTILATEUR CONVERTISSEUR
R1	HEATERS	CALEFACTORES	ELEMENTS DE CHAUFFE
R2	DOOR LOCK	BLOQUEO PUERTA	VERROUILLAGE PORTE
R3	TEMPERATURE PROBE	SONDA TEMPERATURA	SONDE TEMPERATURE
S0	START-STOP	MARCHA-PARO	MARCHE-ARRET
S1	UNBALANCE	DESEQUILIBRIO	DESEQUILIBRE
S2	MOTOR GND (USA/CAN only)	TIERRA MOTOR (solo USA/CAN)	TERRE MOTEUR (USA/CAN seulement)
Y1	COLD WASH WATER SELENOID	ELECTROVALVULA AGUA FRIA LAVADO	ELECTROVANNE EÂU FROIDE LAVAGE
Y2	HOT WASH WATER SELENOID	ELECTROVALVULA AGUA CALIENTE LAVADO	ELECTROVANNE EÂU CHAULE LAVAGE
Y3	BLEACH SELENOID	ELECTROVALVULA BLANQUANTE	ELECTROVANNE BLANQUISANT
Y4	SOFTENER SELENOID	ELECTROVALVULA SUAVIZANTE	ELECTROVANNE ADOUSSISANT
Y5	PRE-WASH WATER SELENOID	ELECTROVALVULA AGUA PRELAVADO	ELECTROVANNE EÂU PRELAVAGE
Y7	COIN METER INTERLOCK	BLOQUEO MONEDERO	VERROUILLAGE MONNAYEUR

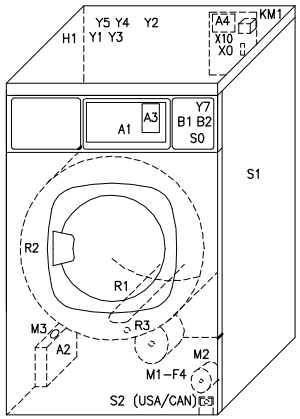

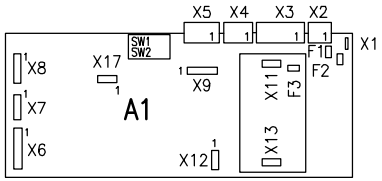

CONTROL CIRCUIT(COMPONENTS SIDE)
CIRCUITO MANDO(LADO COMPONENTES)
CIRCUIT COMMANDE(COTÉ COMPOSANTS)

3	A. Mora		16-10-02		
2	J. Alsina	I. Riera	5-2-02	I. Riera	5-2-02
1	J. Alsina	I. Riera	17-1-02	I. Riera	17-1-02
0	J. Alsina	I. Riera	7-11-01	I. Riera	7-11-01
	DIBUJ-PROY.	REVISADO	FECHA	APROBADO	FECHA

MODIFIC. No. — MODELO: H5020 — No. SERIE

ESQUEMA No. N-3692 A

DO NOT REPRODUCE WITHOUT PERMISSION IN WRITING
NO REPRODUCIR SIN AUTORIZACION ESCRITA

CONTINENTAL GIRBAU, INC.

ONLY TO BE USED BY AUTHORISED SERVICE PERSONNEL - USO EXCLUSIVO DE S.T.A AUTORIZADO - UTILISATION EXCLUSIVE PAR LE SERVICE TECHNIQUE AUTORISE - ZUR AUSSCHLIESSLICHEN BENUTZUNG DURCH UNSER AUTORISIERTES SERVICE-PERSONAL